Culoar de lucru pentru montaj conducta DN 300

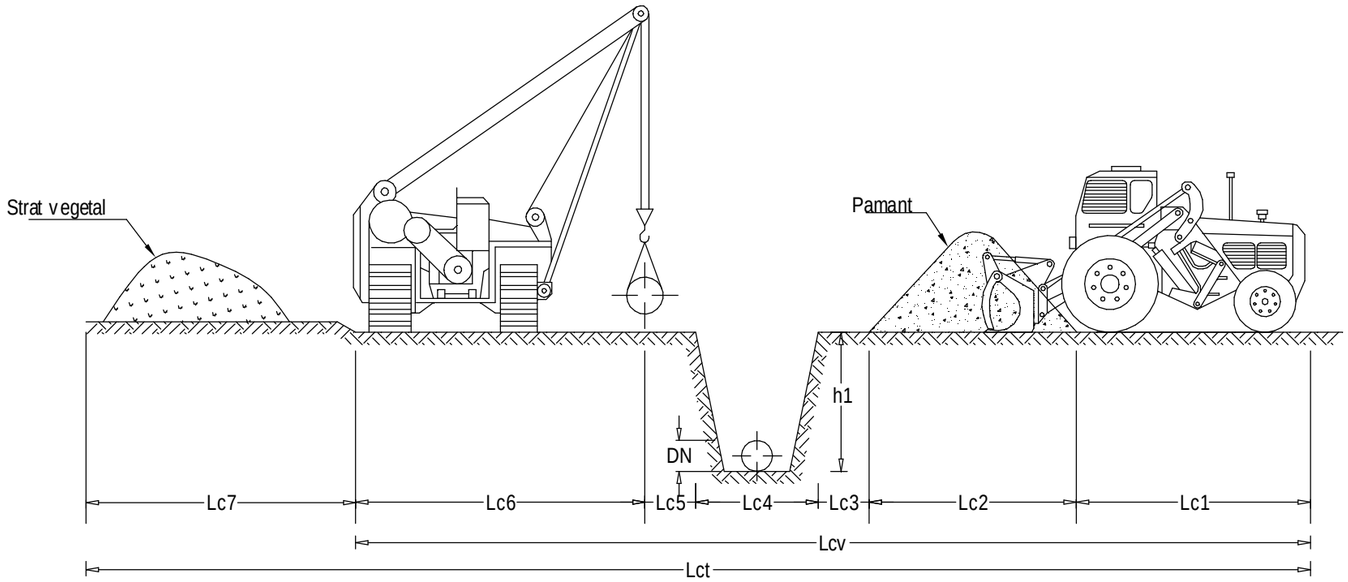

Nota:

Adancimea santului, h1 este egala cu adancimea de inghet conform STAS 6054:77, la care se adauga diametrul conductei + 0.10m strat pamant maruntit.

Proiectare conform Ordin nr. 118:2013

PORTIUNEA	SPECIFICATIA PORTIUNII	LUNGIMEA PORTIUNII
DN	Diametru nominal al conductei	300
Lc1	Latime spatiu necesar manevrare buldozer [m]	2
Lc2	Latime spatiu pentru pamantul din sapatura [m]	1.5
Lc3	Latime spatiu liber de siguranta [m]	0.5
Lc4	Latime la sol sant conducta [m]	0.9
Lc5	Latime spatiu liber de siguranta [m]	0.5
Lc6	Latime spatiu necesar manevrare lansator [m]	4.6
Lc7	Latime spatiu pentru stratul vegetal [m]	2.0
Lcv	Latimea de indepartare a stratului vegetal [m]	10,0
Lct	Latime totala culoar de lucru [m]	12,0

Verificator/ Expert	Nume	Semnatura	Cerinta	Referat / Expertiza Nr. / Data

S.C. SNIF PROIECT S.A. Targoviste Numar de inmatriculare J15/925/2005				Beneficiar: CONPET S.A. PLOIESTI	Pr. nr. 360/2018
Specificatie	Nume	Semnatura	Scara:	„Inlocuire a unui tronson de conducta în lungime de 3500m cu diametru de Ø12 3/4" si Ø14 3/4" Cartojani - Ploiesti în valceaua afluenta raului Neajlov si padurea Sf. Gheorghe"	Faza PT+CS+DE
Sef proiect	Ing. Costea Paul				
Desenat	Ing. Radu Florin		Data: 2018	Culoar de lucru pentru montaj conducta DN 300	Pl. nr. 8
Proiectat	Ing. Matei Benone				